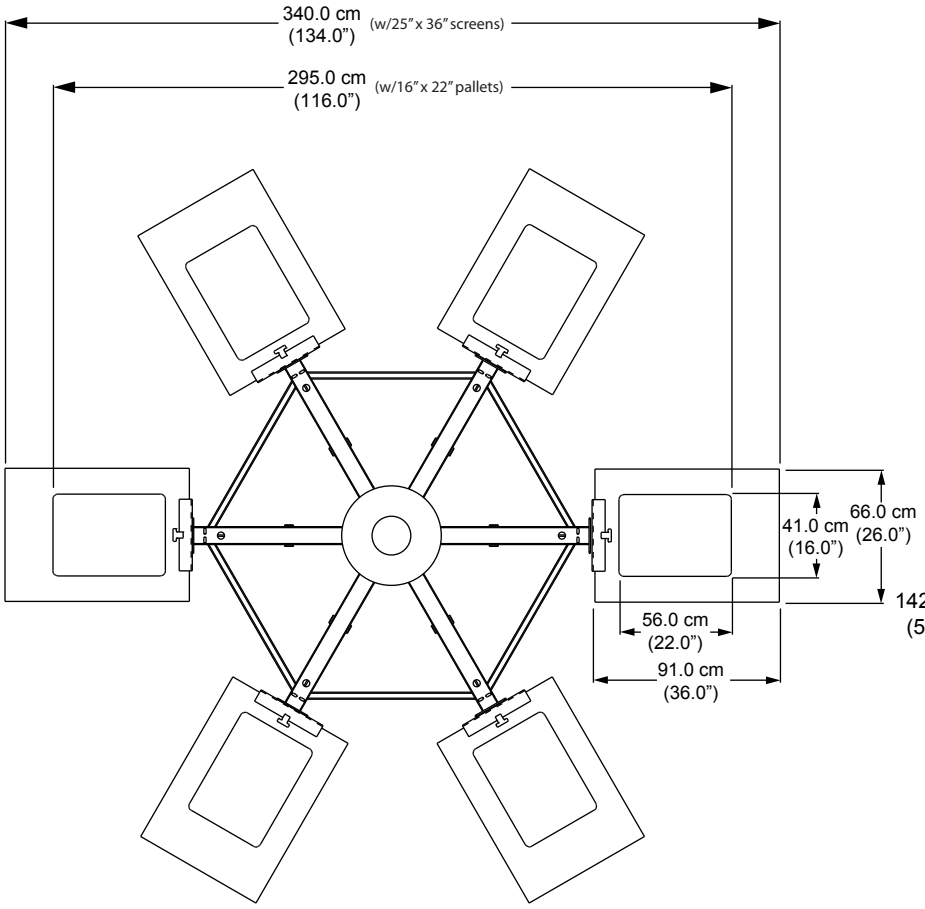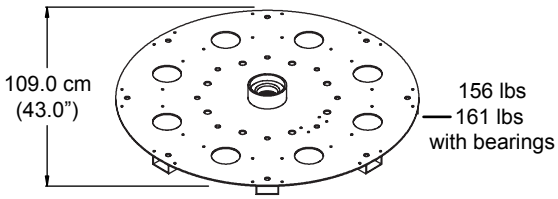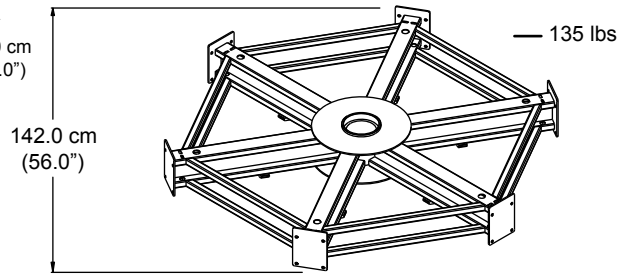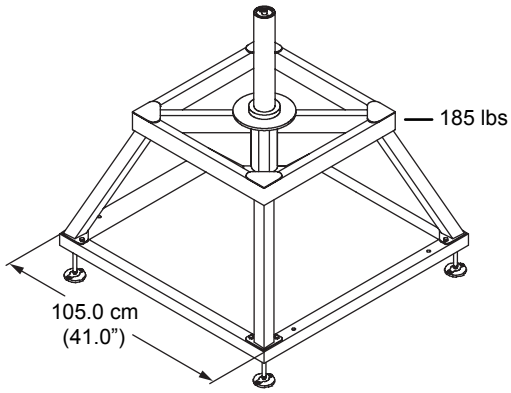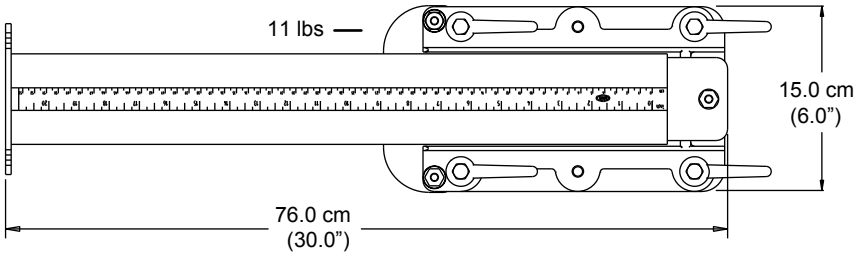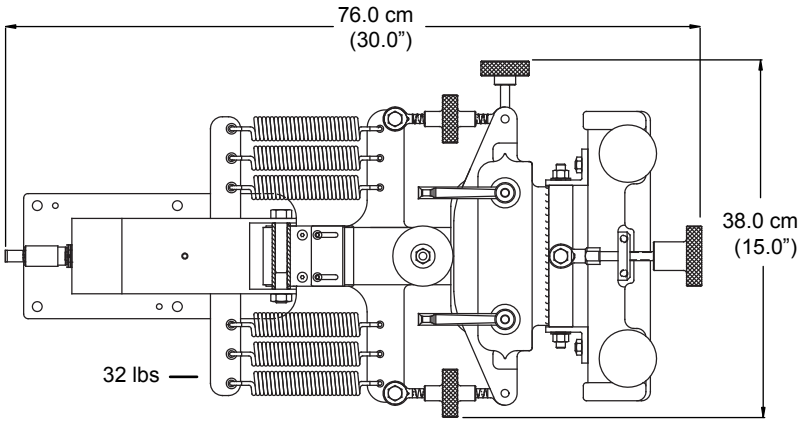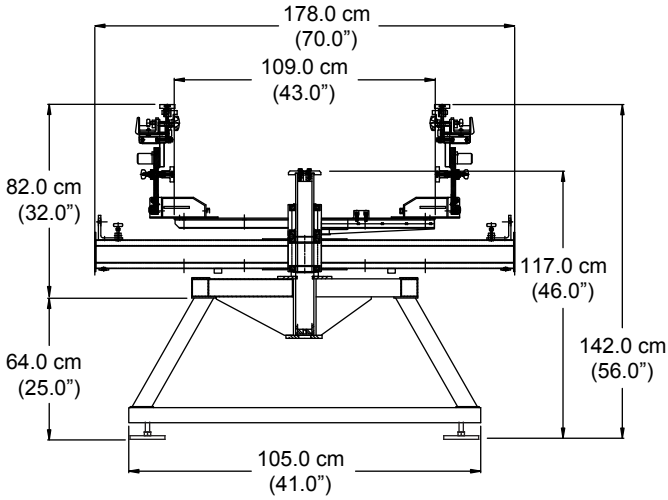Chameleon I 0606